Скамья свешалкой 2С 2М

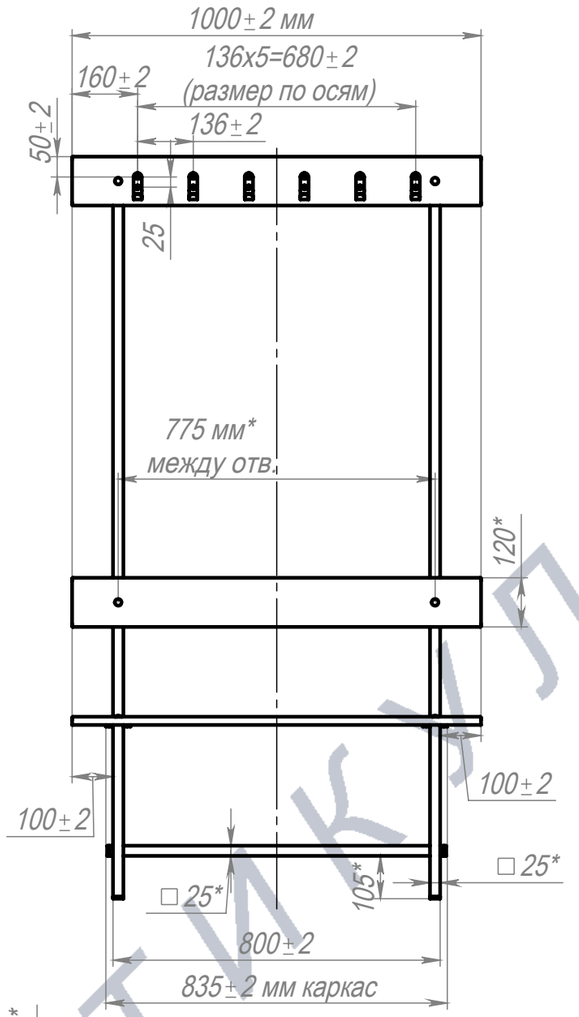

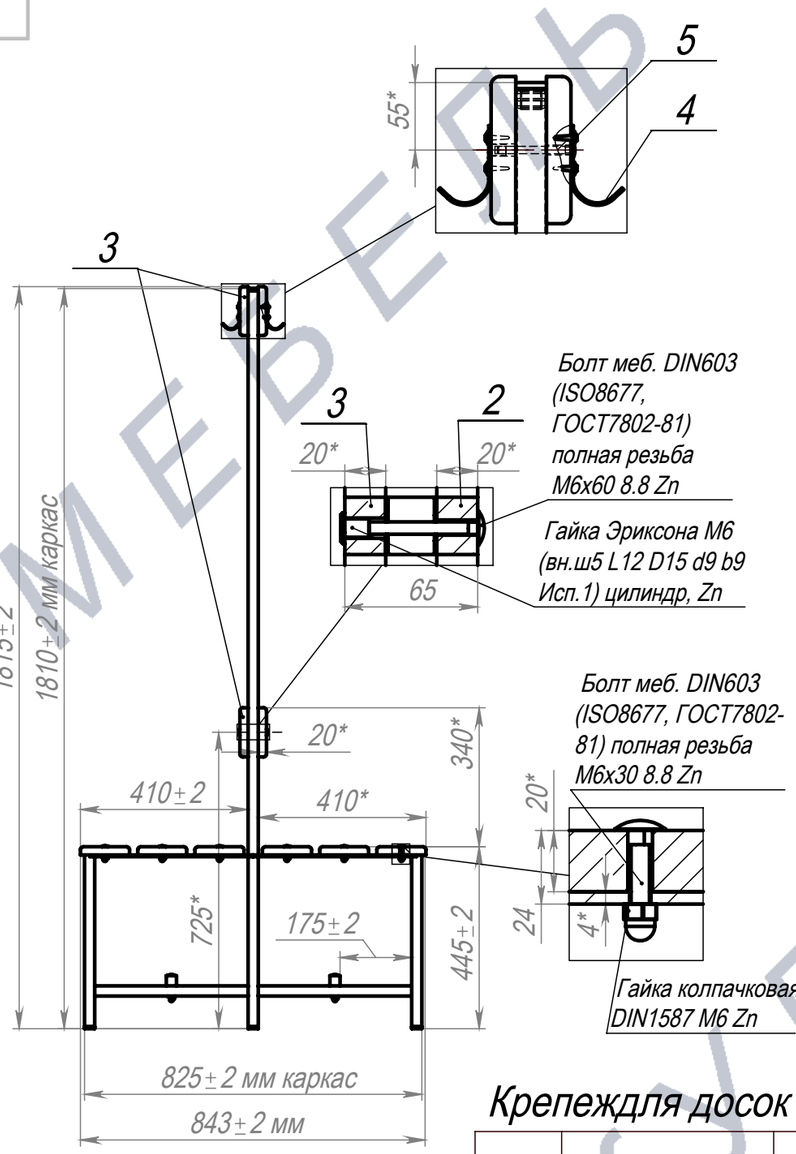

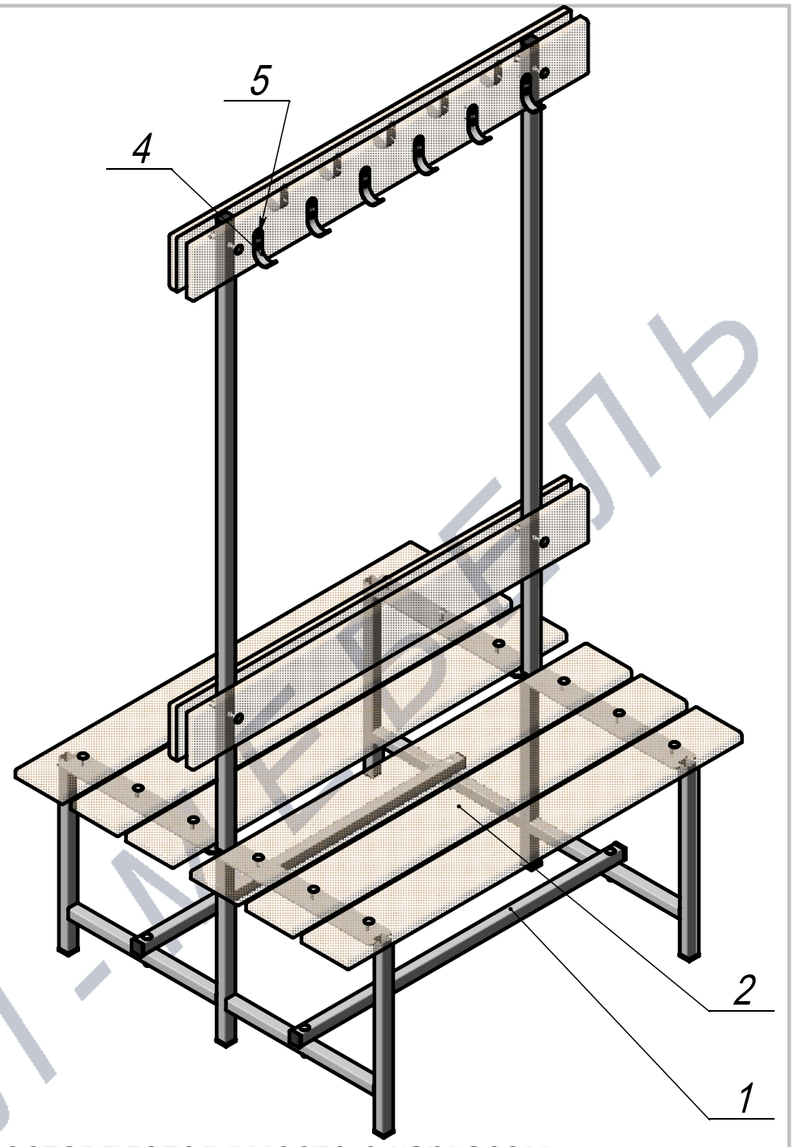

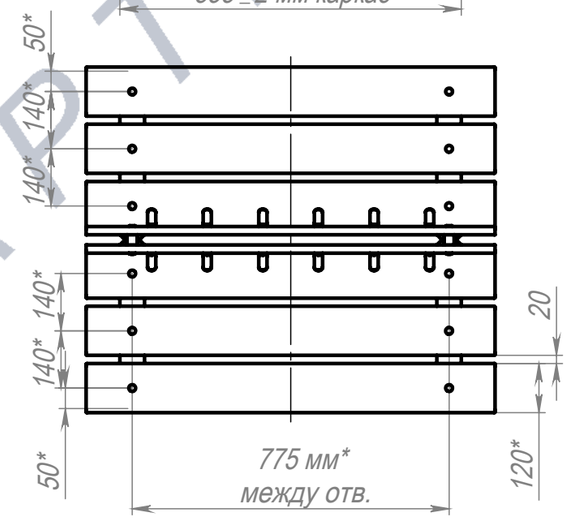

Крепеждля досок поставляется вместе с каркасом

ПОЗ	Обозначение	Наименование	К-ВО
1	БП-00013967	СБР Скамья свешалкой 2С 2М. Каркас	1
2	00-00000463	Доска 1000x120x20 с присадкой 2отв.D8м.о.775 мм	8
3	БП-00014255	СБР Доска 1000x120x20, с присадкой (d10мм)	2
4	00-00000399	Крючок-вешалка №7 Zn	12
5	00-00000097	Саморез с прессшайбой острый 4,2x16 Zn	24

00-00000954				Скамья свешалкой 2С 2М	Лит.	Масса	Масштаб
	ФИО	Подп.	Дата			22.00	1:15
Разраб.					Лист 1	Листов 1
Нач.КО						
Нач.ПР					Артикул-Мебель	
Нач.УЧ						
Нач.УЧ						

Шифр: Копировал Формат А3

АРТИКУЛ-МЕБЕЛЬ